GUAINE PROTEZIONE + TUBI INIEZIONE / SFIATO
(vedere Tav. ST.03.A – ST.03.B)

FUNZIONE	Materiale	ø interno mm	ø esterno nominale mm	spessore mm	Assemblaggio TIRANTE numero trefoli
VIPLATURA					n° trefoli / tirante
Grigio : Viplatura	Polietilene	16.5 $^{+0.5}_{-0.5}$	19.5	1.50 $^{+0.25}_{-0.25}$	8 7 6 5 4 3 2
GUAINA LISCIA					n° trefoli / tirante
-- : NON previsto	--	--	--	--	– – – 4 3 2
-- : NON previsto	--	--	--	--	– – 6 5 – – –
-- : NON previsto	--	--	--	--	8 7 – – – – –
GUAINA CORRUGATA					n° trefoli / tirante
-- : NON previsto	--	--	--	--	– – – 4 3 2
-- : NON previsto	--	--	--	--	– 7 6 5 – – –
-- : NON previsto	--	--	--	--	8 – – – – – –
Tubi INIEZIONE BASSA PRESSIONE		(pressione esercizio P ≤ 10bar)			n° trefoli / tirante
Blu : Iniezione primaria ancoraggio	Polietilene	16.0 $^{+1.0}_{-1.0}$	20.0	2.00 $^{+0.15}_{-0.15}$	8 7 6 5 4 3 2
Grigio : NON previsto	--	--	--	--	8 7 6 5 4 3 2
Rosso : Iniezione sacco (ove previsto)	Polietilene	16.0 $^{+1.0}_{-1.0}$	20.0	2.00 $^{+0.15}_{-0.15}$	8 7 6 5 4 3 2
Verde : Iniezione tratto libero (se richiesto)	Polietilene	16.0 $^{+1.0}_{-1.0}$	20.0	2.00 $^{+0.15}_{-0.15}$	8 7 6 5 4 3 2
Tubi SFIATO		(pressione esercizio P ≤ 10bar)			n° trefoli / tirante
Nero : NON previsto	--	--	--	--	8 7 6 5 4 3 2
Nero : NON previsto	--	--	--	--	8 7 6 5 4 3 2
Nero : NON previsto	--	--	--	--	8 7 6 5 4 3 2
Tubi INIEZIONE VALVOLATI	(ove previsti)	(pressione esercizio P ≤ 40–55 bar)			Tipo valvola / Passo (cm)
Blu : Tubo centrale – iniezione I.R.S.	PVC / 50bar	27.0 $^{+0.5}_{-0.5}$	33.3	3.15 $^{+0.15}_{-0.15}$	Manchette 33±150
Blu : Tubo esterno andata/ritorno – iniezione I.R.	PVC / 40bar	15.0 $^{+0.5}_{-0.5}$	21.0	3.00 $^{+0.15}_{-0.15}$	Manchette 33±150

5 PUNTALI

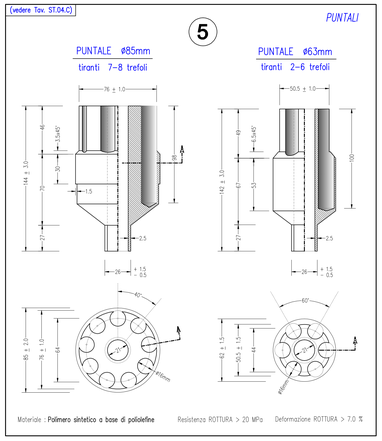

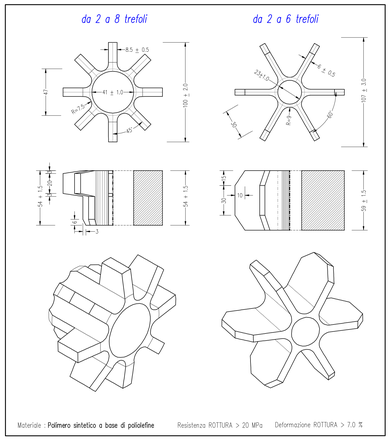

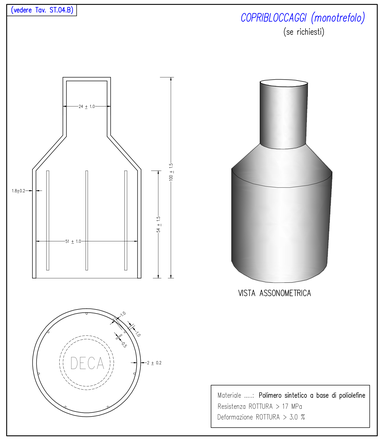

TESTATE METALLICHE + BLOCCAGGI

(vedere schema esecutivo Tav. ST.02) (vedere schema esecutivo Tav. ST.01)

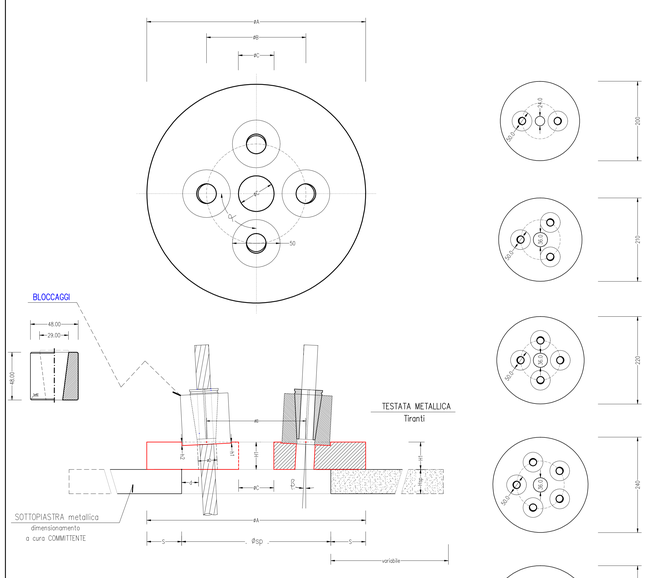

TESTATE METALLICHE per TIRANTI 300–1200 kN															
ACCIAIO S355.J2 (UNI–EN–10025:2) Al≥17%															
TIPOLOGIA			GEOMETRIA												
Carico ESERCIZIO	Tipo piastra	Acciaio	øA	øB	øC	H1	øD	α	β	h1	h2	Φsp	S	d
kN	N° fori	tipo	mm	mm	mm	mm	mm	(°)	(°)	mm	mm	mm	mm	mm
300	2	S355.J2	200	90	24,0	20.0	20,0	180	3.0	1.0	3.60	140	30	16.5
450	3	S355.J2	210	100	36,0	25.0	20,0	120	3.0	1.0	3.60	150	30	16.3
600	4	S355.J2	220	100	36,0	25.0	20,0	90	3.0	1.0	3.60	150	35	16.3
750	5	S355.J2	240	120	36,0	30.0	20,0	72	3.0	1.0	3.60	170	35	16.6
900	6	S355.J2	260	140	36,0	35.0	20,0	60	3.0	1.0	3.60	190	35	16.8
1050	7	S355.J2	280	160	36,0	35.0	20,0	51.43	3.0	1.0	3.60	210	35	16.8
1200	8	S355.J2	300	190	36,0	40.0	20,0	45	3.0	1.0	3.60	230	35	12.1
			±2.0	±2.0	±1.0	±1.0	±1.0	±0.5	±0.5	±0.5				
			TOLLERANZA											

TREFOLO 0,6" c.a.p. (Sezione nominale Sn=139mmq)	Tensione caratteristica 1% di deformazione fp(1)k (N/mmq)	Tensione caratteristica di rottura fptk (N/mmq)	Sezione effettiva trefolo (secondo condizioni di produzione/fornitura) Seff. (mmq)
	> 1.670	> 1.860	136÷142

SOTTOPIASTRA metallica dimensionamento a cura COMMITTENTE	Lato / Diametro mm a cura commitente	Spessore mm a cura commitente	Sovrapposizione mm 30/35 min/max	Acciaio sottopiastra a cura commitente
NOTA BENE —> NON PREVISTO impiego di DISPOSITIVO di PROTEZIONE SOTTOPIASTRA				

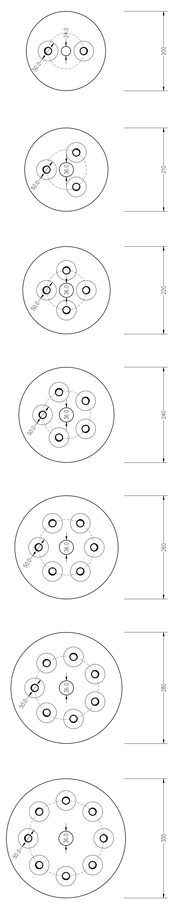

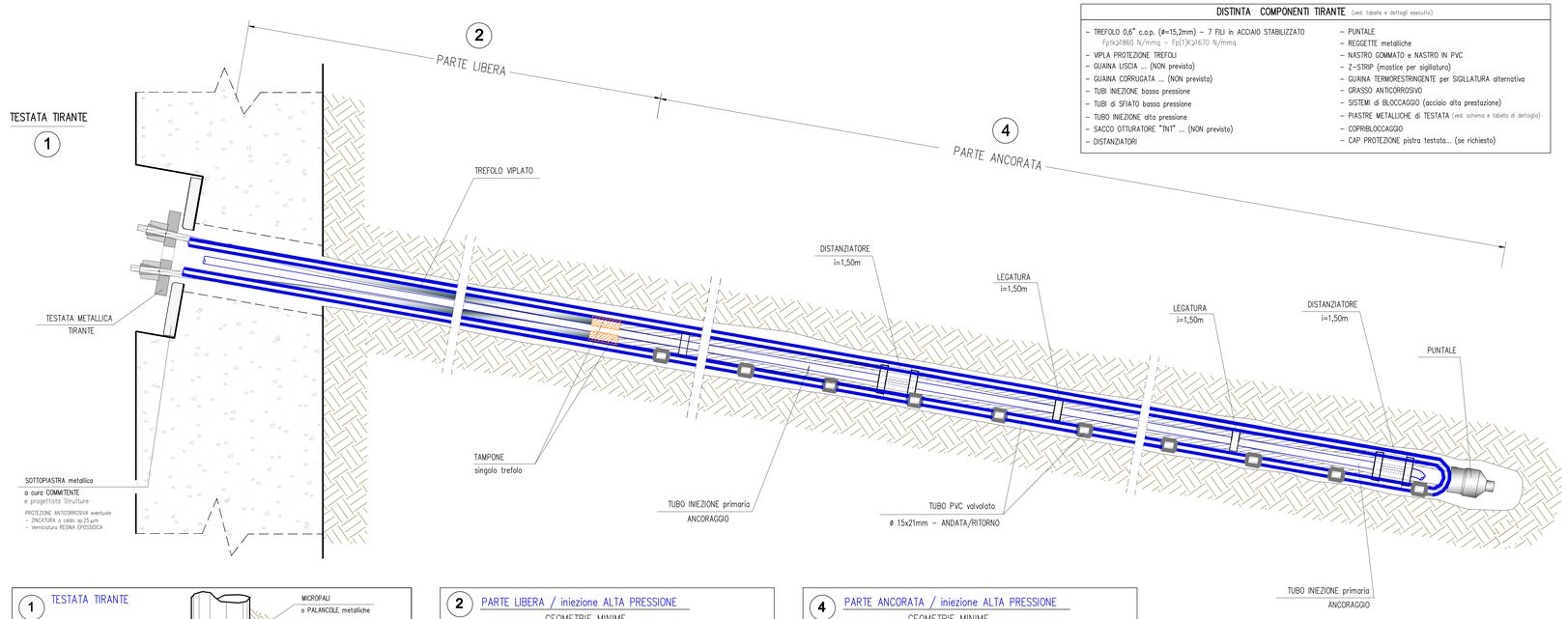

DISTINTA COMPONENTI TIRANTE (vedi tabelle e dettagli esecutivi)

- TREFOLO 0,6" c.a.p. (ø=15,2mm) – 7 FILI in ACCIAIO STABILIZZATO
  Fptk≥1860 N/mmq – Fp(1)k≥1670 N/mmq
- VIPLA PROTEZIONE TREFOLI
- GUAINA LISCIA ... (NON previsto)
- GUAINA CORRUGATA ... (NON previsto)
- TUBI INIEZIONE bassa pressione
- TUBI di SFIATO bassa pressione
- TUBO INIEZIONE alta pressione
- SACCO OTTURATORE "TNT" ... (NON previsto)
- DISTANZIATORI
- PUNTALE
- REGGETTE metalliche
- NASTRO GOMMATO e NASTRO IN PVC
- Z–STRIP (mastice per sigillatura)
- GUAINA TERMORESTRINGENTE per SIGILLATURA alternativa
- GRASSO ANTICORROSIVO
- SISTEMI di BLOCCAGGIO (acciaio alta prestazione)
- PIASTRE METALLICHE di TESTATA (vedi schema e tabella di dettaglio)
- COPRIBLOCCAGGIO
- CAP PROTEZIONE pistra testata... (se richiesto)

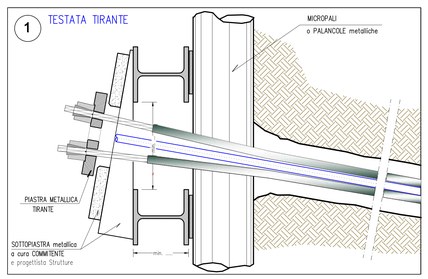

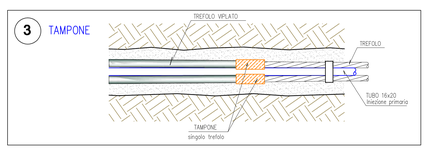

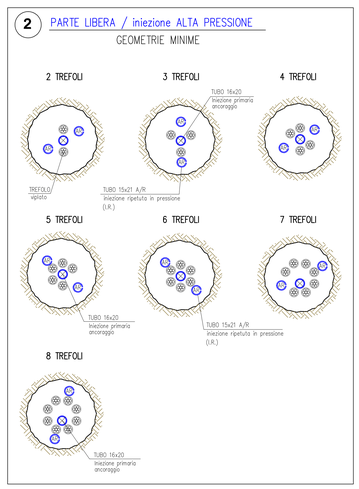

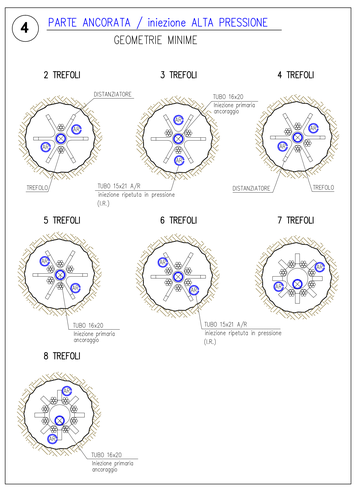

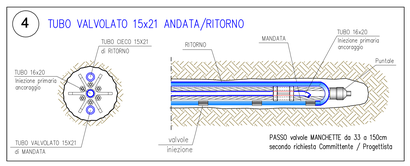

NOTA : I tubi di iniezione/sfiato sono indicati con didascalia nelle sezioni in cui sono effettivamente operativi

Progetto: TIRANTE TEMPORANEO tipo DCS/MV–V15x21		
DE.CA srl via Bressanone, 9 16154 GENOVA (GE) TEL. 010.6011313 FAX 010.6520250	N.A.V. TT.01.C	Scala varie
	Data 15/11/2011	
Disegnato: Ing. Giancarlo BRANDA Ordine Ingegneri Pavia n° 1281	Controllato: Geom. Giovanni CARNABUCI	Revisione / Data: Rev. 1 – 31-01-2014; Rev. 2 – 31-03-2014; Rev. 0 – 30-01-2015

IL PRESENTE DOCUMENTO E' DI PROPRIETA' ESCLUSIVA di DE.CA. SRL
A termini di legge è rigorosamente vietato riprodurre o comunicare a terzi il contenuto

Formato A0